СПА.162.007.001-01

Ra 6,3 (√)

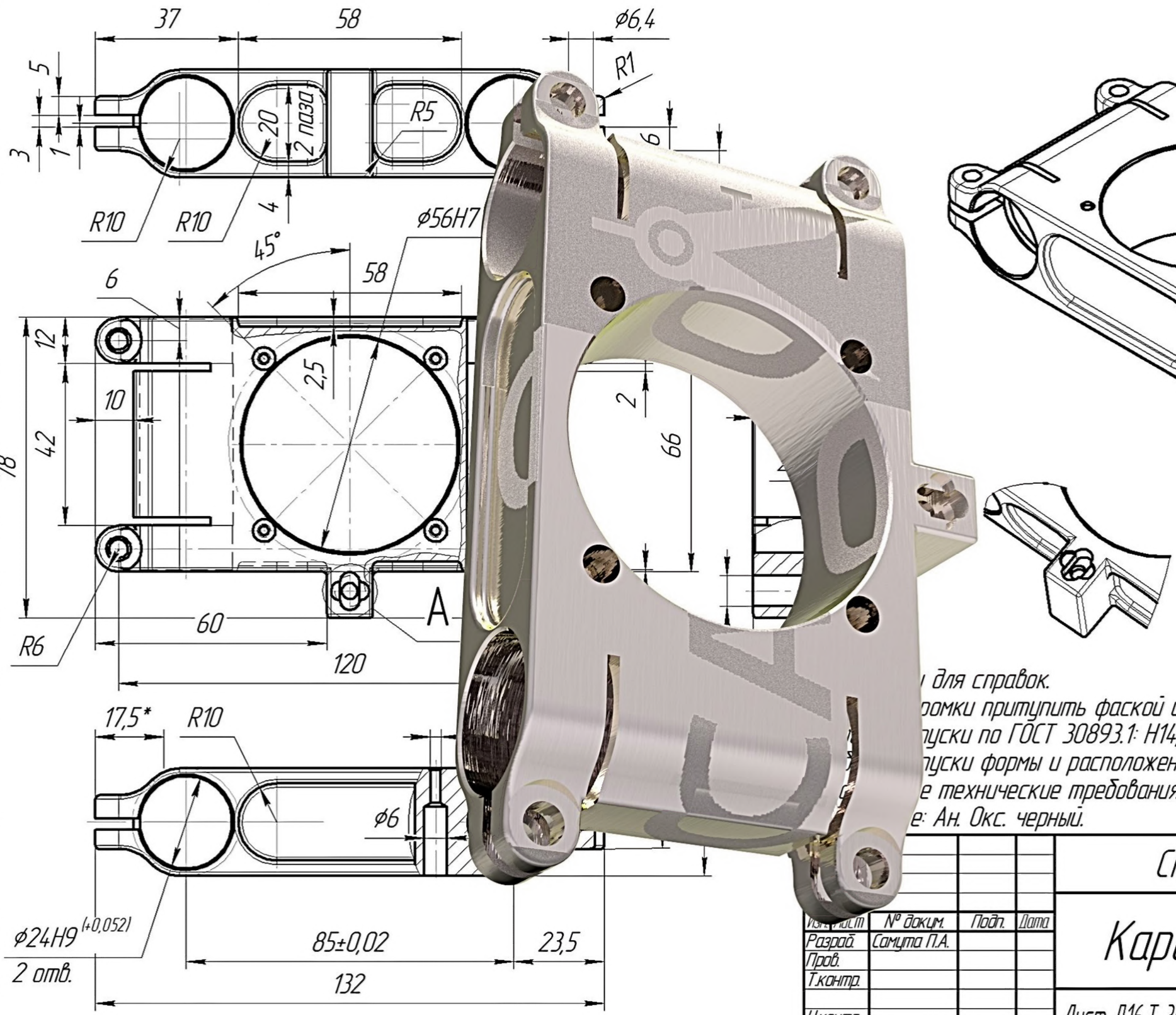

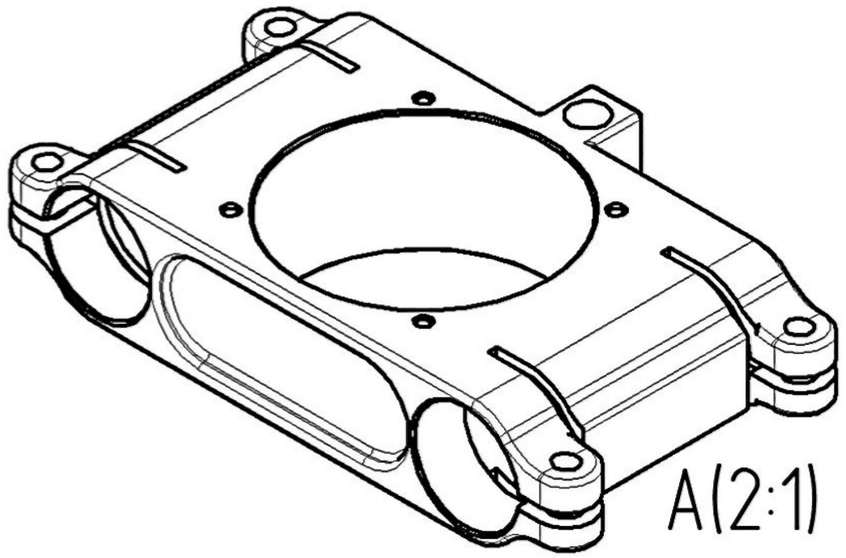

A(2:1)

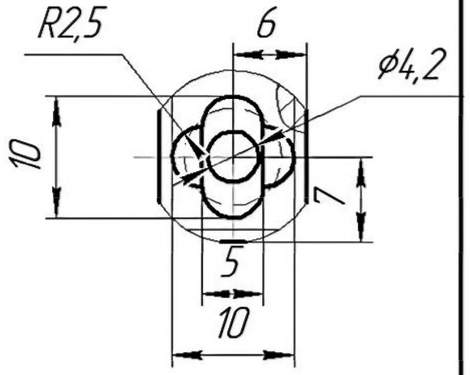

...и для справок.
...ромки притупить фаской или радиусом 0,2max мм.
...пуски по ГОСТ 30893.1: H14, h14, ± IT14/2.
...пуски формы и расположения ГОСТ 30893.2-K.
...е технические требования по СТБ 1014-95.
...е: Ан. Окс. черный.

Изм.	Лист	№ докум.	Подп.	Дата
Разраб.		Самута П.А.		
Пров.				
Т.контр.				
Н.контр.				
Утв.				

СПА.162.007.001-01

Каретка

Лит.	Масса	Масштаб
	0,19	1:1
Лист	Листов 1	

Лист Д16.Т 30 ГОСТ 21631-76

Перв. примен.

Справ. №

Подп. и дата

Инв. № дубл.

Взам. инв. №

Подп. и дата

Инв. № подл.

Копировал

Формат А3